Elektrisches Zubehör/Ersatzteile für Leuchten

555122017

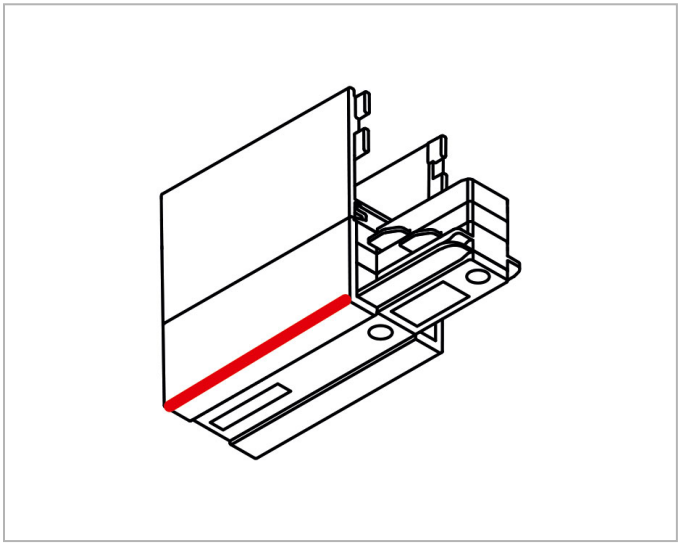

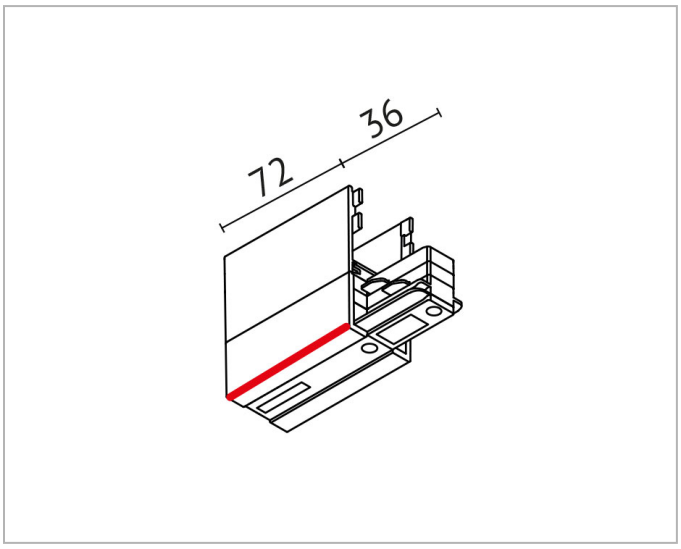

Beschreibung

Einspeiser für 3~ Hochschiene, Schutzleiter rechts, silber, EUTRAC:555 1 2201 3

Allgemeine Daten

Art des Zubehörs/Ersatzteils:	End-Einspeisung
Farbe:	Silber

Druckfehler und Irrtümer vorbehalten. Zeichnungen und Bilder haben Skizzencharakter. Maße und technische Daten sind circa-Angaben. Längenangaben ohne Einheit in Millimeter. Objektfotos stellen Beispielanwendungen unabhängig von der tatsächlichen Wirkung dar. Änderungen im Programm, in der Technik und in der Ausführung (ohne Ankündigung) vorbehalten. Farbabweichungen sind drucktechnisch bedingt und möglich.

Adresse/Kontakt
A.L.S. Architektonische Lichtsysteme GmbH
Mastorter Str. 31 | 88069 Tettnang (Germany)
tel.: +49 7542 9344-0 | Fax: +49 7542 9344-30
E-Mail: info@als.de | Web: www.als.de