Wegeleuchte

# LATMAD-27WW6



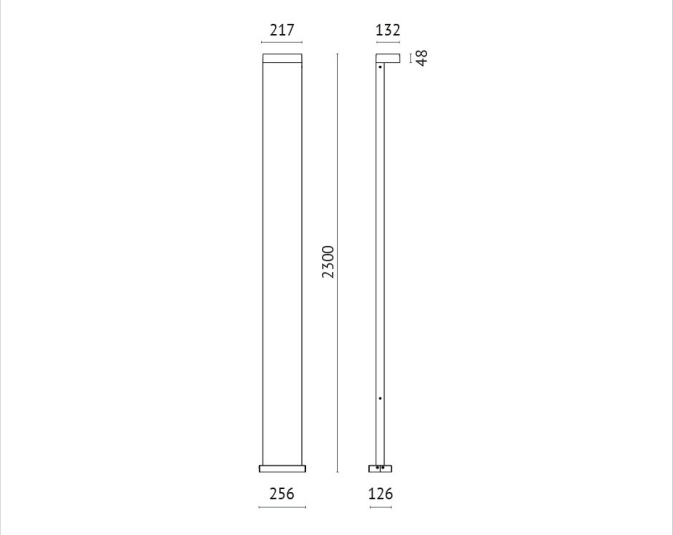


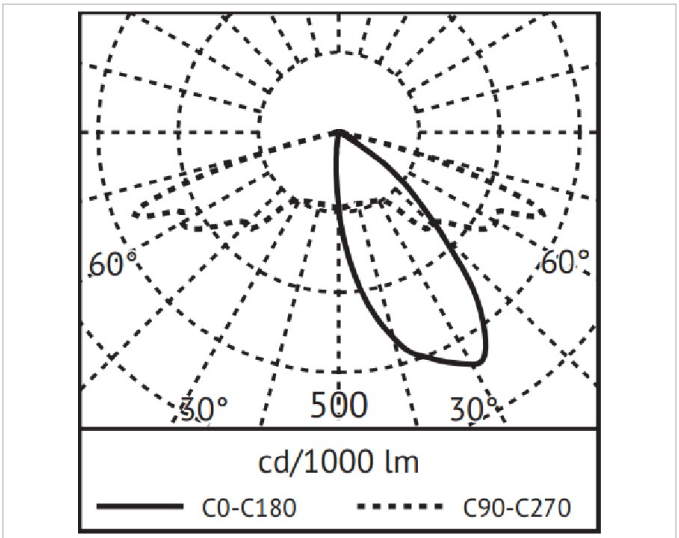


## Beschreibung

7205AN3K LATO MAXI Polleraußenleuchte, LED, 27W, 3000K, 230V, 50 Hz, 2184 lm, Schirm aus gehärtetem Opalglas, Gehäuse und Rahmen aus Alu-Druckguss, UV-beständig, IP66, IK10, Höhe 2300mm, anthrazit

### Allgemeine Daten

| | |
|---|---|
| **Fassung:** | ohne |
| **Gehäusefarbe:** | anthrazit |
| **Schutzart (IP):** | IP66 |
| **Schutzklasse:** | I |

### Lichttechnische Daten

| | |
|---|---|
| **Ausstrahlungswinkel:** | extrem breitstrahlend >80° |
| **Bemessungslichtstrom nach IEC 62722-2-1:** | 2097lm |
| **Energieeffizienzklasse der Lichtquelle nach EU-Richtlinie 2019/2015:** | D |
| **Farbtemperatur:** | 3000K |
| **Farbwiedergabeindex CRI:** | 80-89 |
| **Geeignet für Anzahl der Lichtquellen:** | 1 |
| **Geeignet für Lampenleistung:** | 27W |
| **Leuchtenlichtausbeute:** | 78lm/W |
| **Lichtaustritt:** | direkt |
| **Lichtfarbe:** | weiß |
| **Lichtverteiler:** | Reflektor |
| **Lichtverteilung:** | asymmetrisch |
| **Max. Systemleistung:** | 27W |

### Elektrische Daten

| | |
|---|---|
| **Austauschbares Betriebsgerät:** | Ja |
| **Mit Betriebsgerät:** | Ja |
| **Nennspannung:** | 220V - 240V |
| **Schlagfestigkeit:** | IK10 |

Druckfehler und Irrtümer vorbehalten. Zeichnungen und Bilder haben Skizzencharakter. Maße und technische Daten sind circa-Angaben. Längenangaben ohne Einheit in Millimeter. Objektfotos stellen Beispielanwendungen unabhängig von der tatsächlichen Wirkung dar. Änderungen im Programm, in der Technik und in der Ausführung (ohne Ankündigung) vorbehalten. Farbabweichungen sind drucktechnisch bedingt und möglich.

**Adresse/Kontakt**
A.L.S. Architektonische Lichtsysteme GmbH
Mastorter Str. 31 | 88069 Tettnang (Germany)
tel.: +49 7542 9344-0 | Fax: +49 7542 9344-30
E-Mail: info@als.de | Web: www.als.de

Wegeleuchte

# LATMAD-27WW6



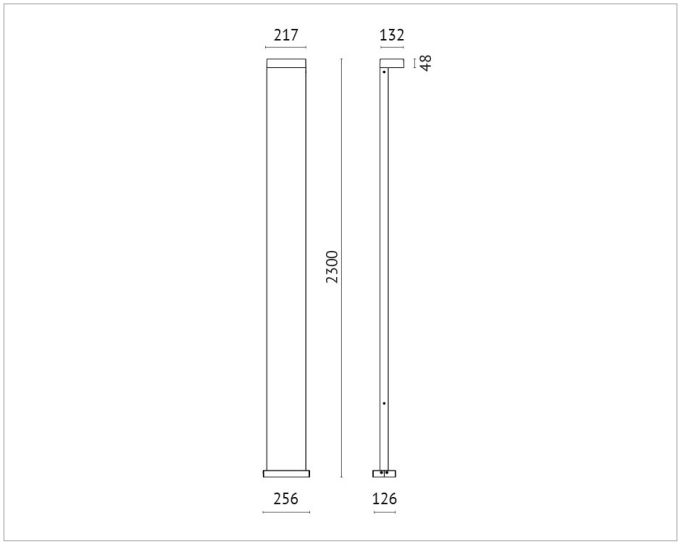


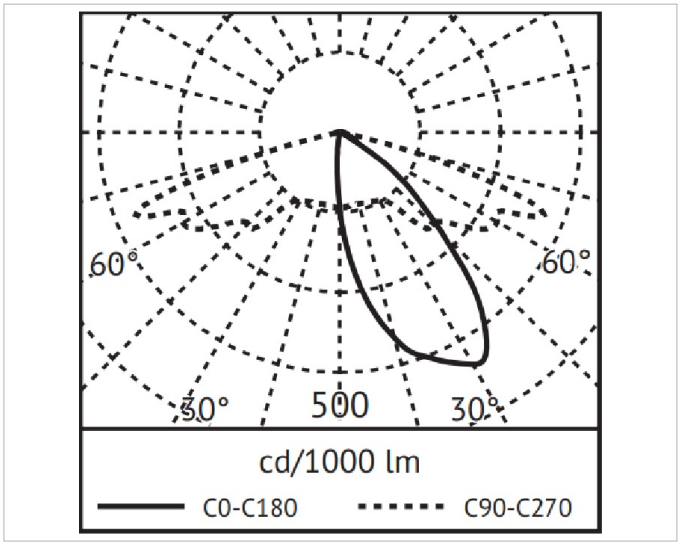


**Spannungsart:** AC

## Produktabmessung

**Breite:** 217mm
**Höhe/Tiefe:** 2300mm
**Länge:** 132mm

Druckfehler und Irrtümer vorbehalten. Zeichnungen und Bilder haben Skizzencharakter. Maße und technische Daten sind circa-Angaben. Längenangaben ohne Einheit in Millimeter. Objektfotos stellen Beispielanwendungen unabhängig von der tatsächlichen Wirkung dar. Änderungen im Programm, in der Technik und in der Ausführung (ohne Ankündigung) vorbehalten. Farbabweichungen sind drucktechnisch bedingt und möglich.

**Adresse/Kontakt**
A.L.S. Architektonische Lichtsysteme GmbH
Mastorter Str. 31 | 88069 Tettnang (Germany)
tel.: +49 7542 9344-0 | Fax: +49 7542 9344-30
E-Mail: info@als.de | Web: www.als.de