Wegeleuchte

LATMIS-13WW7

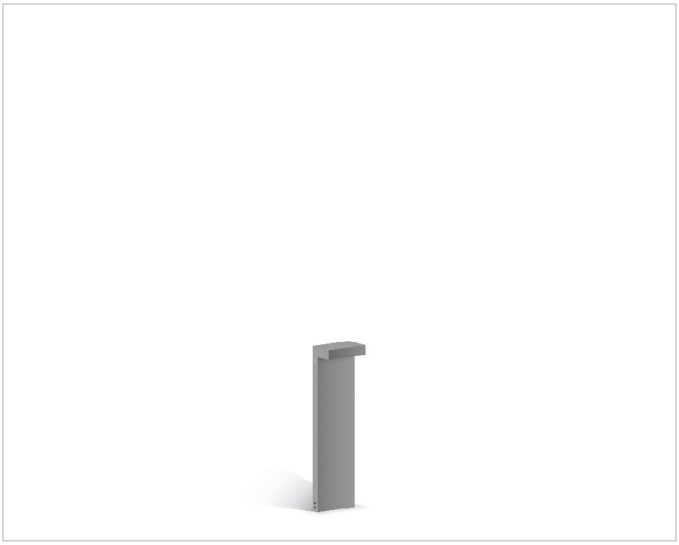

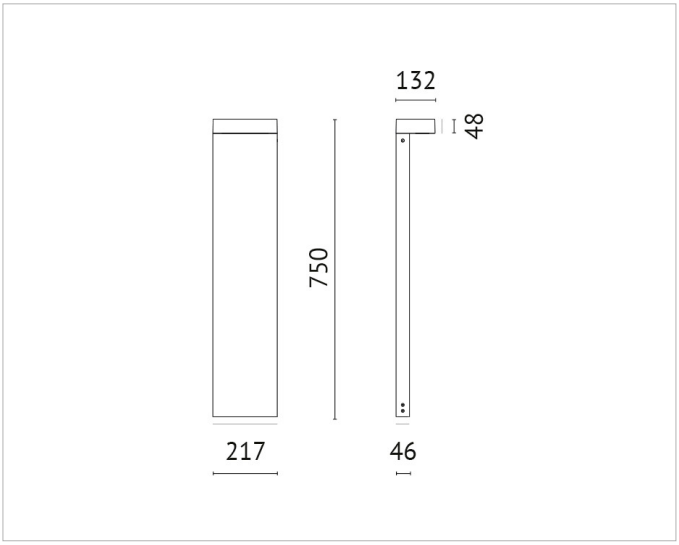

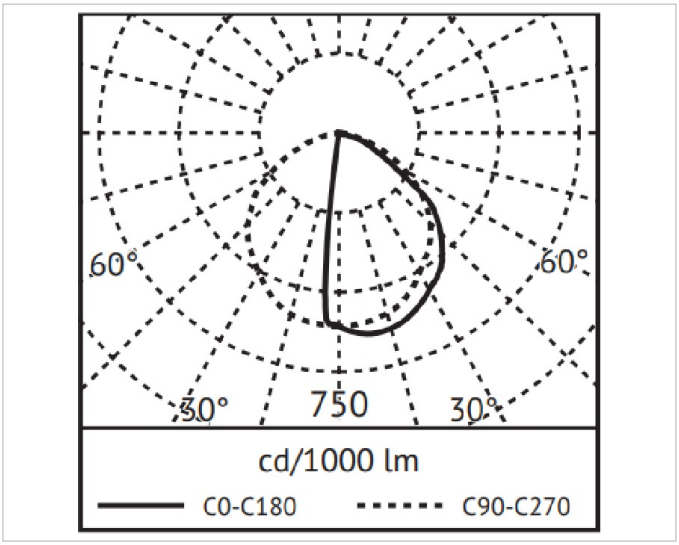

Beschreibung

7212AG3K MINI LATO SENSOR
Polleraußenleuchte, LED, 13W, 3000K, 230V, 50 Hz, 934 lm, Schirm aus gehärtetem Opalglas, Gehäuse und Rahmen aus Alu-Druckguss, UV-beständig, IP66, IK10, Höhe 750mm, alugrau

Allgemeine Daten

Fassung:	ohne
Gehäusefarbe:	grau
Schutzart (IP):	IP66
Schutzklasse:	I

Lichttechnische Daten

Ausstrahlungswinkel:	extrem breitstrahlend >80°
Bemessungslichtstrom nach IEC 62722-2-1:	897lm
Energieeffizienzklasse der Lichtquelle nach EU-Richtlinie 2019/2015:	D
Farbtemperatur:	3000K
Farbwiedergabeindex CRI:	80-89
Geeignet für Anzahl der Lichtquellen:	1
Geeignet für Lampenleistung:	13W
Leuchtenlichtausbeute:	69lm/W
Lichtaustritt:	direkt
Lichtfarbe:	weiß
Lichtverteiler:	Diffusorlinse/-optik/-panel
Lichtverteilung:	symmetrisch
Max. Systemleistung:	13W

Elektrische Daten

Austauschbares Betriebsgerät:	Ja
Mit Betriebsgerät:	Ja
Nennspannung:	220V - 240V
Schlagfestigkeit:	IK10

Druckfehler und Irrtümer vorbehalten. Zeichnungen und Bilder haben Skizzencharakter. Maße und technische Daten sind circa-Angaben. Längenangaben ohne Einheit in Millimeter. Objektfotos stellen Beispielanwendungen unabhängig von der tatsächlichen Wirkung dar. Änderungen im Programm, in der Technik und in der Ausführung (ohne Ankündigung) vorbehalten. Farbabweichungen sind drucktechnisch bedingt und möglich.

Adresse/Kontakt
A.L.S. Architektonische Lichtsysteme GmbH
Mastorter Str. 31 | 88069 Tettnang (Germany)
tel.: +49 7542 9344-0 | Fax: +49 7542 9344-30
E-Mail: info@als.de | Web: www.als.de

Wegeleuchte

LATMIS-13WW7

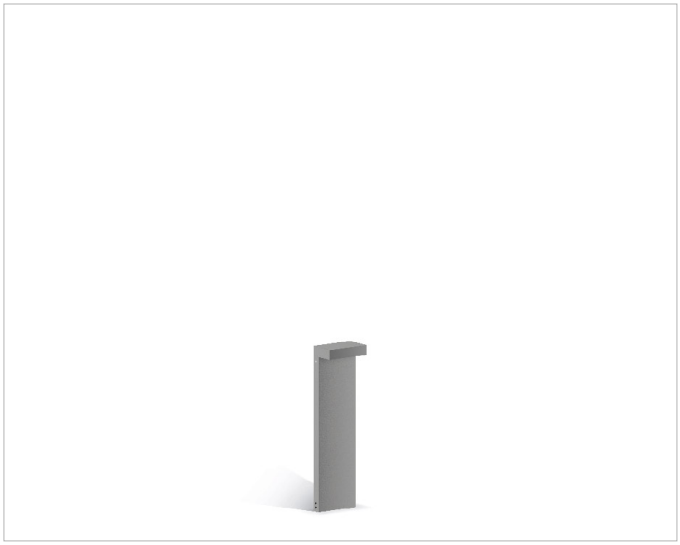

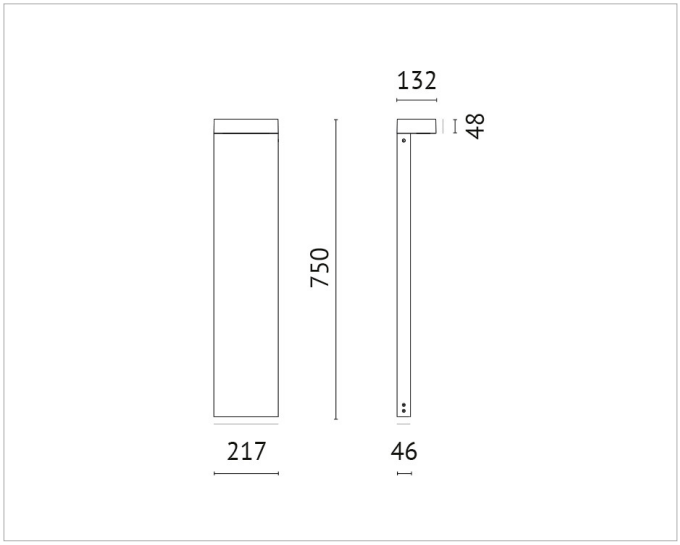

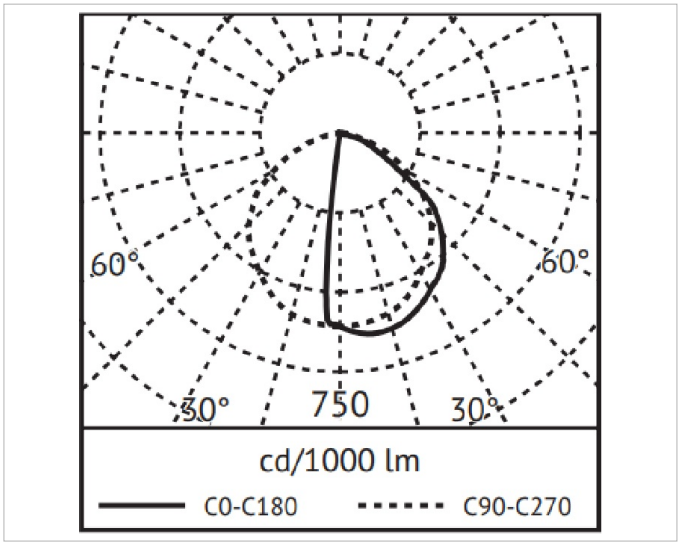

Spannungsart: AC

Produktabmessung

Breite: 217mm
Höhe/Tiefe: 750mm
Länge: 132mm

Druckfehler und Irrtümer vorbehalten. Zeichnungen und Bilder haben Skizzencharakter. Maße und technische Daten sind circa-Angaben. Längenangaben ohne Einheit in Millimeter. Objektfotos stellen Beispielanwendungen unabhängig von der tatsächlichen Wirkung dar. Änderungen im Programm, in der Technik und in der Ausführung (ohne Ankündigung) vorbehalten. Farbabweichungen sind drucktechnisch bedingt und möglich.

Adresse/Kontakt
A.L.S. Architektonische Lichtsysteme GmbH
Mastorter Str. 31 | 88069 Tettnang (Germany)
tel.: +49 7542 9344-0 | Fax: +49 7542 9344-30
E-Mail: info@als.de | Web: www.als.de